JA-111H TRB Interface de module de bus pour détecteur de fil

Ce document a été traduit mécaniquement à partir de l'original anglais. En cas d'incertitude ou de doute, veuillez vous référer à la version originale du document. Si vous rencontrez des erreurs ou si vous avez d'autres questions, contactez le support technique (les coordonnées se trouvent à la fin de ce document).

*Le JA-111H TRB est un composants du système **JABLOTRON**, et il sert à connecter un détecteur câblé avec des sorties NC / NO au bus de la centrale. au bus de la centrale d'alarme. Il fournit une source d'alimentation au détecteur et rapporte son activation, le sabotage et les défauts.*

Il est conçu pour être installé à l'intérieur d'un détecteur câblé standard (avec sorties de contact) mais, grâce aux fils prolongés, il peut également être installé à l'extérieur de celui-ci dans une boîte d'installation protégée. Le module occupe une position dans le système. Le module doit être installé par un technicien qualifié disposant d'un certificat valide délivré par un distributeur autorisé. ***Le produit est compatible avec JA-100K, JA-101K, JA-106K, JA-102K, JA-103K, les centrales d'alarme JA-107K et JA-108K.***

Installation

1. Installez le module à un endroit approprié dans le détecteur ou à l'intérieur
   la boîte d'installation protégée près du détecteur. Le câble peut être prolongé jusqu'à 3 m maximum. Lorsque le module est installé à l'intérieur du détecteur, veillez à ce qu'il ne puisse pas faire de court-circuit en raison d'une mauvaise isolation.
2. Connectez les fils au détecteur (conformément à la figure 1).

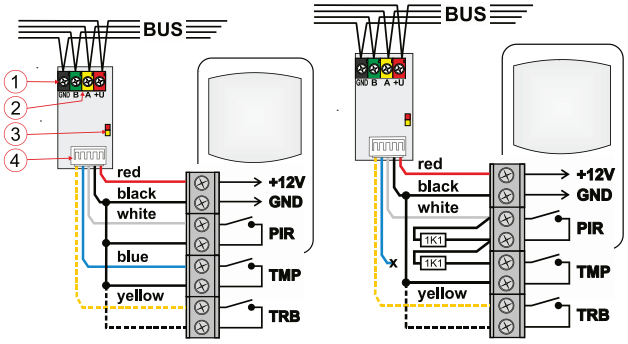

***Figure 1 et 2** : Description de la partie interne du produit et connexion des fils du module*

***1** – bornes de bus ; **2** – numéro de série ; **3** – indicateur LED jaune de défaut / dispositif non inscrit, indicateur LED rouge de l'activation clignotante d'une entrée ; **4** – fils de connexion, voir le tableau suivant*

Fil	Signification	Fonction
Rouge	+ 12 V	Alimentation du détecteur
Noir	GND	Fil commun
Blanc	INP	Entrée d'alarme
Bleu	TMP	Entrée sabotage
Jaune	TRB	Entrée de défaut

***Tableau 1** : Fils du module*

3. Connectez le câble du bus et mettez la centrale d'alarme sous alimentation.

Lorsque vous connectez le module au bus du système, mettez toujours l'alimentation hors tension.

L'Alimentation du détecteur connecté ne doit pas dépasser 50 mA (la sortie de l'alimentation du module n'est pas protégée contre les surcharges.

4. La centrale d'alarme doit être en mode service.
5. Procédez conformément au manuel d'installation de la centrale d'alarme.
   Procédure de base:
   a) Lorsque le composant est mis en marche, la LED jaune se met à clignoter de manière répétée pour indiquer que le module n'a pas été inscrit dans le système.
   b) Allez dans le logiciel ***F-Link***, sélectionnez la position souhaitée dans la fenêtre des ***composants*** et lancez le mode d'inscription en cliquant sur l'option ***Inscrire***.
   c) En marche, cliquez sur le bouton " Ajouter de nouveaux périphériques de bus", sélectionnez le JA-111H TRB et confirmez son inscription par une double pression - la LED jaune s'éteint.
6. Fermez le couvercle du détecteur avec le module installé à l'intérieur.

***Notes** :*

- Le module peut également être inscrit en appuyant sur le contact de sabotage du détecteur connecté (connexion du fil noir et bleu ensemble) ou en saisissant le code de production via le logiciel F-Link. Le code de production est imprimé sur l'autocollant situé sous le code-barres sur la carte de circuit imprimé du produit.
- Si vous devez retirer le module du système, supprimez-le de sa position dans la centrale d'alarme.
- Il n'est pas nécessaire de connecter tous les fils. Si l'installation n'est pas conforme au niveau de sécurité requis, seuls les fils nécessaires à l'application peuvent être utilisés et les autres fils peuvent être isolés contre les courts-circuits. Leur fonction peut être désactivée dans les configurations internes du composant périphérique.

Armement des propriétés du module

Les propriétés du module peuvent être armées dans la fenêtre des ***composants*** du logiciel F-Link. Utilisez l'option ***Paramètres internes*** à la position du détecteur pour ouvrir une fenêtre de dialogue où vous pouvez armer :

L'indication LED : L'indication des configurations d'usine est **activée**. La fonction sert à activer / désactiver l'indication LED de la LED rouge (3). La LED réagit à l'activation de n'importe quelle entrée du module.

Entrée INP : Par défaut, elle est **activée** en mode NC (C connecté à GND). L'entrée peut également être armée en **double équilibrage**. Avec une entrée INP doublement équilibrée, l'entrée TMP F-Link est automatiquement désactivée et verrouillée. L'entrée peut être complètement **désactivée** et aucune activation ne sera rapportée au système. L'option suivante est **Roller** qui réagit à des impulsions courtes et répétées avec une sensibilité réglable sur deux niveaux : Impulsion 1 = activation par 3 impulsions jusqu'à max. 2 minutes ; Impulsion 2 = activation par 5 impulsions jusqu'à max. 2 minutes. En mode Rouleau, l'entrée est désactivée pendant 10 s après son déclenchement.

Lorsque l'entrée INP est activée, elle présente d'autres options de configuration :

Réaction d'entrée inversée : Elle a une réaction NC par défaut, mais elle peut être changée en réaction NO.

Mode d'impulsion : Le Type d'armement est prédéfini par défaut. Si le paramètre est activé, l'entrée commence à réagir par une impulsion. Idéal pour les détecteurs d'impulsion (par exemple les détecteurs de mouvement).

INP input reaction delay (délai de réaction de l'entrée) : Un filtre temporel pour augmenter l'immunité aux fausses alarmes - il peut être armé de 0,1 s à 300 s pour définir la durée pendant laquelle l'entrée INP doit être active pour être déclenchée dans la centrale d'alarme.

Entrée TRB : L'entrée est réglée en usine sur Off (s'applique au GRADE 2), et son activation ne sera donc pas rapportée au système (si le profil de système GRADE 3 est armé, cette entrée est automatiquement commutée en mode "défaut").

En sélectionnant l'option Défaut, l'activation de l'entrée du détecteur connecté signalera un défaut à la position du module (normalement connecté à GND = NC). En sélectionnant l'option Antimasquage, l'activation de l'entrée dans l'état non sécurisé de la section sera rapportée comme un défaut et dans l'état sécurisé comme un défaut + alarme (normalement connectée à GND = NC). Conçu pour connecter des détecteurs avec la fonction Antimasquage.

Réaction TRB inversée : Il a une réaction NC par défaut mais il peut être changé en une réaction NO.

L'activation conjointe de TRB et INP déclenche l'anti-masquage : Ce paramètre ne peut être activé que si l'entrée TRB est armée d'une réaction "défaut".

Délai de réaction de l'entrée TRB : La configuration d'usine pour le GRADE 3 est de 0,1 s et cette valeur ne peut pas être armée. Le réglage pour le GRADE 2 est de 0,5 s (configurations 0,1 s...300 s). Le réglage du délai détermine la durée pendant laquelle l'entrée TRB doit être active pour qu'elle soit activée.

Entrée TMP : Par défaut, elle est **activée** en mode NC (C connecté à GND). L'entrée peut être complètement **désactivée** et aucune activation ne sera rapportée au système.

Réaction TMP inversée : Il s'agit d'une réaction NC par défaut, mais elle peut être transformée en réaction NO.

Le fabricant garantit uniquement le fonctionnement correct de ce module. Cependant, il ne peut pas garantir le bon fonctionnement du détecteur connecté. Nous vous recommandons donc d'utiliser des détecteurs bus JABLOTRON 100.

Pour armer les propriétés du module en fonction de la classification du grade de sécurité, sélectionnez la norme dans l'onglet des paramètres du logiciel F-Link - "profils du système".

JABLOTRON a.s.
Pod Skalkou 4567/33 | 46601 | Jablonec n. Nisou
Czech Republic | www.jablotron.com

JA-111H TRB Interface de module de bus pour détecteur de fil

Caractéristiques techniques

Alimentation	*à partir du bus de la centrale d'alarme 12 V DC (8...15 V)*
Consommation de courant au repos	*5,2 mA (+ consommation des composants connectés)*
Consommation de courant maximale	*11 mA (+ consommation des appareils connectés) toutes les entrées connectées à GND (+ consommation des composants connectés)*
Courant maximal autorisé du détecteur connecté	*50 mA*
Type de composants (ACE)	*type B*
Dimensions	*18,1 x 31,5 x 12 mm*
Longueur du câble	*300 mm (non extensible)*
Poids	*8 g*
Classification	*Classe de sécurité 3 / classe environnementale II (conformément à la norme EN 50131-1)*

Note : Valable uniquement si l'appareil est intégré dans un boîtier certifié de niveau de sécurité 3 ou supérieur.

Environnement	*Intérieur, général*
Plage des températures de service	*de -10 °C à +40 °C*
Humidité moyenne	*75 % HR, sans condensation*
Organisme de certification	*Trezor Test s.r.o. (no. 3025), Kiwa Nederland b.v.*
Conforme à	*EN 55032, EN 50130-4, EN 50131-3, T 031, EN IEC 63000*

JABLOTRON a.s. déclare par la présente que le JA-111H TRB est conforme à la législation d'harmonisation de l'Union en vigueur : Directives No : 2014/30/EU, 2011/65/EU. Vous trouverez l'original de l'évaluation de la conformité sur le site www.jablotron.com - Section Downloads.

Remarque : L'élimination correcte de ce produit contribuera à économiser des ressources précieuses et à prévenir tout effet négatif potentiel sur la santé humaine et l'Environnement, qui pourrait autrement résulter d'une manipulation inappropriée des déchets. Veuillez renvoyer le produit au revendeur ou contacter les autorités locales pour obtenir des informations sur le point de collecte désigné le plus proche.